OHNIT

オゾン除菌・脱臭装置

GO ONE 剛脱

GWD-1000TR

http://www.ohnit.co.jp オーニット 検索

終業後は自動運転で空間全体をオゾンにより除菌・脱臭！始業時には清潔な状態で作業を開始！

■剛腕のここがスゴイ！

メリット1 手間がかからず強力除菌・脱臭

終業後の人のいない時間帯に、タイマーにより自動で空間全体をオゾンの力で除菌・脱臭します。
オゾンは残留性がないため、始業時もふき取りなどの手間もなく、そのまま作業を開始できます。

メリット2 オゾンを自動で分解

通常3時間程度でオゾンは元の酸素へ戻りますが、剛腕はオゾン分解機能を搭載しており、より早くオゾンを分解し安心してご使用頂けます。

メリット3 コンパクトで低コスト

棚の上などに簡単に設置でき、導入したその日から使用できます。
ランニングコストは、電気と空気のみ。活性炭フィルター以外の消耗品はありません。

■データに裏付けられた性能

一般的な食中毒菌の場合、CT値100程度※1で十分な除菌効果が期待できます。殺菌灯などと違い空気の触れる部分はオゾンにより除菌・脱臭効果が期待できます。

※1 CT値とは濃度ppm×接触時間minの積
※自社調べ

食中毒菌の効果立証試験

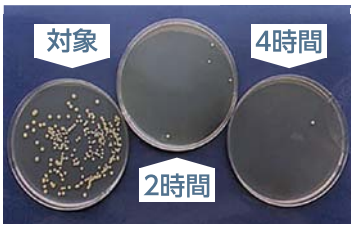

黄色ブドウ球菌

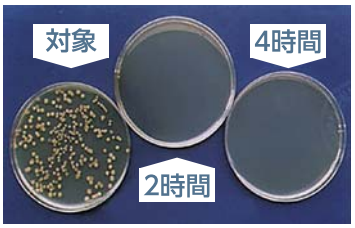

腸炎ビブリオ

オゾンエアー噴霧時間と浮遊菌数の関係

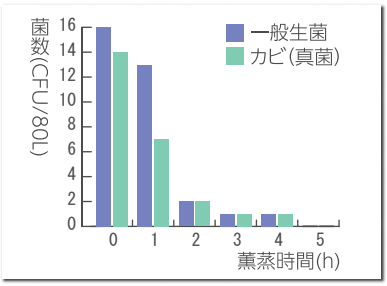

■オプション及び消耗品

専用棚
GWD-TR

活性炭フィルター
GF-2213

■本体仕様

製品名/形式	剛腕1000／GWD-1000TR
オゾン発生量	250/500/750/1000mg/h(20℃60%Rh時)4段階
ファン風量	1.37㎥/min
オゾン回収機能	搭載
電源電圧	AC100V　50/60Hz
消費電力	49W
電源コードの長さ	2m
外形寸法	W341×D213×H210mm(突起部含む)
重量	約5kg
使用温湿度範囲	0～40℃(結露のないところ)

※当装置は薬機法における医療器具ではありません。
※仕様及び外観は予告なく変更することがあります。

■寸法図

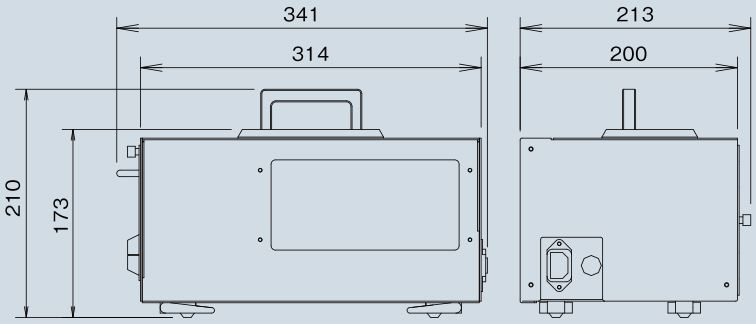

■開発・製造元
オーニット株式会社
〒709-0721　岡山県赤磐市桜が丘東3-3-765
TEL086-995-9155　FAX086-995-9156
http://www.ohnit.co.jp

2020.1現在　ZM2-GWB10-602-00